Рекомендации по эксплуатации

1. Мебель рекомендуется эксплуатировать впроветриваемом, сухом помещении с температурой воздуха не ниже 10С и относительной влажностью не более 70%.
2. Мебель, транспортируемую в условиях минусовой температуры, при установке в помещении следует немедленно протереть сухой мягкой тканью как снаружи, так и внутри.
3. Мебель должна быть защищена от прямого попадания солнечных лучей, не должна размещаться вблизи отопительных приборов, сырых и холодных стен. Поверхность деталей мебели оберегать от попадания влаги, щелочей, ацетона, спирта и кислот, а также от механических повреждений. На поверхность мебели не следует ставить горячие предметы. При случайном попадании жидкости мебель немедленно протереть мягкой тканью. Удалять пыль с поверхности, облицованной специальными пленками, следует сухой мягкой тканью.
4. Зеркала и стекла рекомендуется чистить любыми средствами, предназначенными для этих целей.
5. В мебели, имеющей крепление болтами, винтами, шурупами, при ослаблении соединений, необходимо периодически подтягивать все крепёжные элементы.

При правильной эксплуатации изделия срок службы составляет 10 лет.

Внимание!

В случае обнаружения производственных дефектов обратитесь к продавцу с гарантийным талоном, заполненным по месту приобретения изделия. Гарантийный талон выписывается отдельным документом и заполняется продавцом на момент продажи изделия.

К сведению покупателя

Предприятие оставляет за собой право вносить изменения в конструктивные элементы мебели на основе внедрения передовых технологий, улучшающих качество выпускаемой продукции.

МЕБЕЛЬНАЯ ФАБРИКА Compass
www.compass-mebel.ru

Россия
ООО "Мебельная фабрика "КОМПАСС"
г. Севастополь, пр. Генерала Острякова, 15А

EAC

ИНСТРУКЦИЯ ПО СБОРКЕ И ЭКСПЛУАТАЦИИ

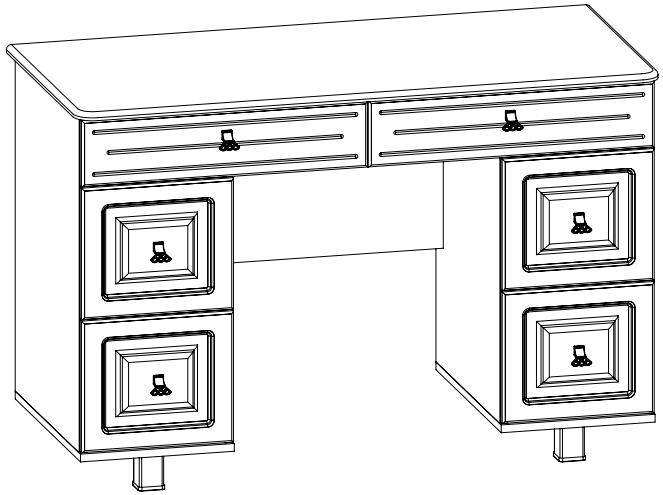

Мебель бытовая "Элизабет"
Стол туалетный

ЭМ-13

Габаритные размеры в мм,
1200x550x800
(длина; ширина; высота)

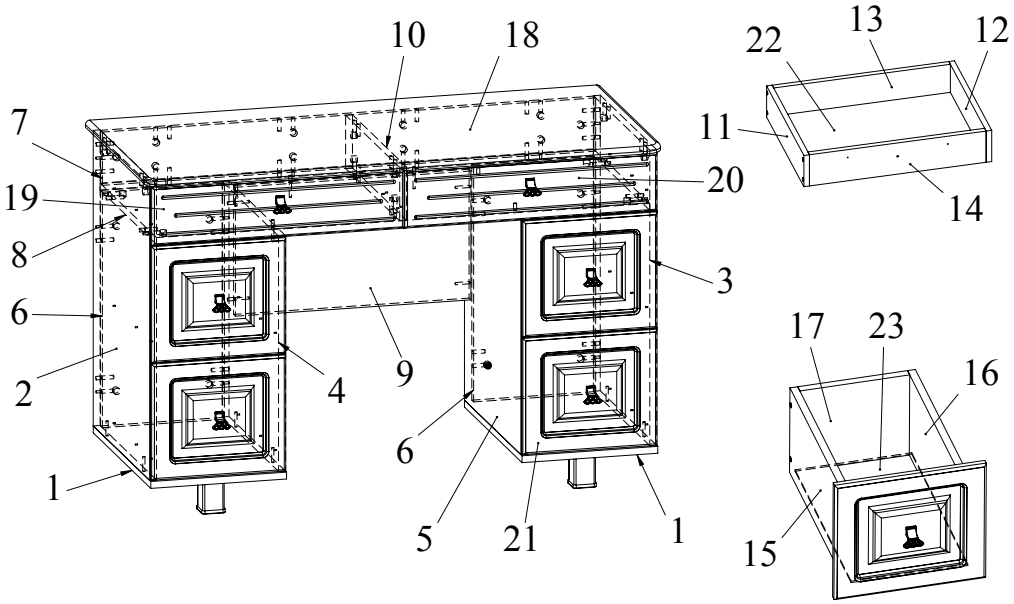

Ведомость деталей				
№	Наименование			Кол
1	Дно	500	316	2
2	Боковина	490	688	1
3	Боковина	490	688	1
4	Боковина	490	548	1
5	Боковина	490	548	1
6	Задняя стенка	284	548	2
7	Задняя стенка	1148	124	1
8	Полка	490	1148	1
9	Царга	548	300	1
10	Перегородка	124	470	1
11	Боковина ящика	100	400	2
12	Боковина ящика	100	400	2
13	Задник ящика	100	508	2
14	Фальш-панель	100	508	2
15	Боковина ящика	200	420	4
16	Боковина ящика	200	420	4
17	Задник ящика	200	226	4
18	Столешница	550	1200	1
19	Фасад ящика	136	587	1
20	Фасад ящика	136	587	1
21	Фасад ящика	270	312	4
22	ДВП	522	382	2
23	ДВП	240	418	4

Ведомость комплектующих			
№	Рис.	Наименование	Кол
1		Конфирмат 7х50	58
2		Шуруп 4х30	4
3		Направляющие 400 мм	6
4		Шуруп 3,5х16	72
5		Ручка FIR0028.27	6
6		Шкант	48
7		Шпилька минификса	46
8		Головка минификса	46
9		Заглушка минификса	16
10		Опора	4
11		Винт 4х40	2
12		Ключ конфирматный	1
13		Винт М4х22	4

Рекомендованный порядок сборки изделия

1. При помощи шурупов 3,5х16 установить направляющие длиной 400 мм на боковины 2, 3 и перегородку 10 (с двух сторон). **Внимание:** данные направляющие закрепляются во вторые (большие) отверстия (Рис. 1).
2. Вкрутить шпильки минификсов в соответствующие плоскостные отверстия крышки 18, боковин 2, 3, 4, 5, полки 8 (Рис. 2).
3. Вставить головки минификсов в соответствующие плоскостные отверстия боковин 2, 3, задних стенок 6, 7, полки 8, перегородки 10 (Рис. 3).
4. Вбить шканты в соответствующие торцевые отверстия боковин 2, 3, задних стенок 6, 7, полки 8, перегородки 10.
5. Прикрепить при помощи конфирматов 7х50 опоры ко дну 1.
6. Установить заднюю стенку 6 на боковину 4 и зафиксировать, повернув конфирматным ключом головки минификсов по часовой стрелке до упора (Рис. 4).
7. Соединить при помощи конфирматов 7х50 дно 1 с боковиной 4 (Рис. 4).
8. Установить заднюю стенку 6 на боковину 5 и зафиксировать, повернув конфирматным ключом головки минификсов по часовой стрелке до упора.
9. Соединить при помощи конфирматов 7х50 дно 1 с боковиной 5.
10. Скрепить при помощи конфирматов 7х50 царгу 9 с боковинами 4, 5 (Рис. 5).
11. Установить перегородку 10 на полку 8 и зафиксировать, повернув конфирматным ключом головки минификсов по часовой стрелке до упора (Рис. 6).
12. Установить заднюю стенку 7 на полку 8 и зафиксировать, повернув конфирматным ключом головки минификсов по часовой стрелке до упора (Рис. 6).
13. Скрепить при помощи конфирматов 7х50 полку 8 с боковинами 4, 5 (Рис. 6).
14. Установить боковину 2 на задние стенки 6, 7 и полку 8 и зафиксировать, повернув конфирматным ключом головки минификсов по часовой стрелке до упора (Рис. 7).
15. Установить боковину 3 на задние стенки 6, 7 и полку 8 и зафиксировать, повернув конфирматным ключом головки минификсов по часовой стрелке до упора (Рис. 7).
16. Соединить при помощи конфирматов дно 1 с боковиной 2 и дно 1 с боковиной 3 (Рис. 7).
17. Установить столешницу 18 на боковины 2, 3, заднюю стенку 7 и перегородку 10 и зафиксировать, повернув конфирматным ключом головки минификсов по часовой стрелке до упора (Рис. 7).
18. Скрепить при помощи конфирматов 7х50 боковины ящика 11, 12 и задник ящика 13. Вставить в паз дно ящика 22 из ДВП (Рис. 8).
19. Скрепить при помощи конфирматов боковины ящика 11, 12 и фальш-панель 14. Установить фасад ящика 19 на фальш-панель 14 и боковины 11, 12. Скрепить при помощи винтов М4х40 фальш-панель 14 с фасадом ящика 19 (Рис. 8). Второй ящик собирается аналогично.
20. Вкрутить шпильки минификсов в соответсвующие плоскостные отверстия фасада ящика 21. Вставить головки минификсов в соответсвующие плоскостные отверстия боковин ящика 15, 16. Вбить шканты в соответсвующие торцевые отверстия боковин ящика 15, 16 .
21. Скрепить при помощи конфирматов 7х50 боковины ящика 15, 16 и задник ящика 17. Вставить в паз дно ящика 23 из ДВП.
22. Установить фасад ящика 21 на боковины 15, 16 и зафиксировать, повернув конфирматным ключом головки минификсов по часовой стрелке до упора.
23. Закрепить винтами ручки на фасадах ящиков.
24. Закрепить полозки направляющих на ящики шурупами 3,5х16 (Рис. 9).
25. Ящики установить на направляющие боковин 2, 3, 4, 5 и перегородки 10 (Рис. 10).
26. Установить заглушки минификсов.

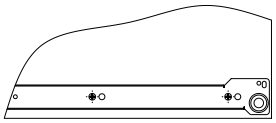

Рис.1

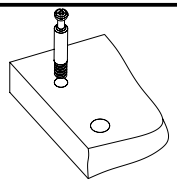

Рис.2

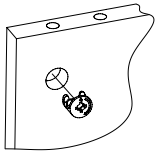

Рис.3

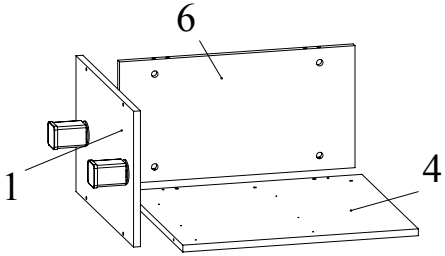

Рис.4

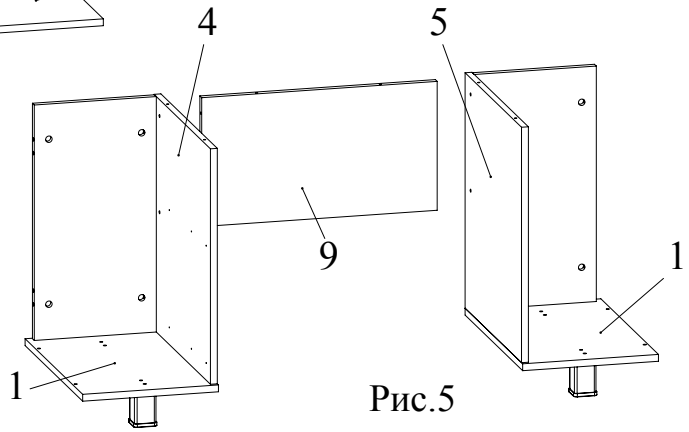

Рис.5

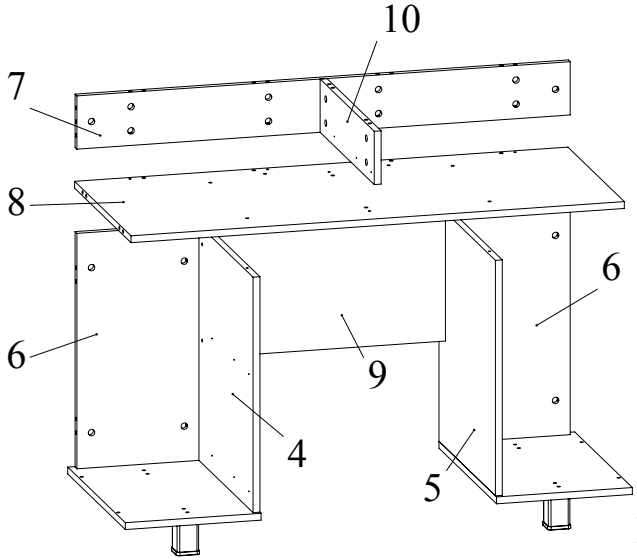

Рис.6

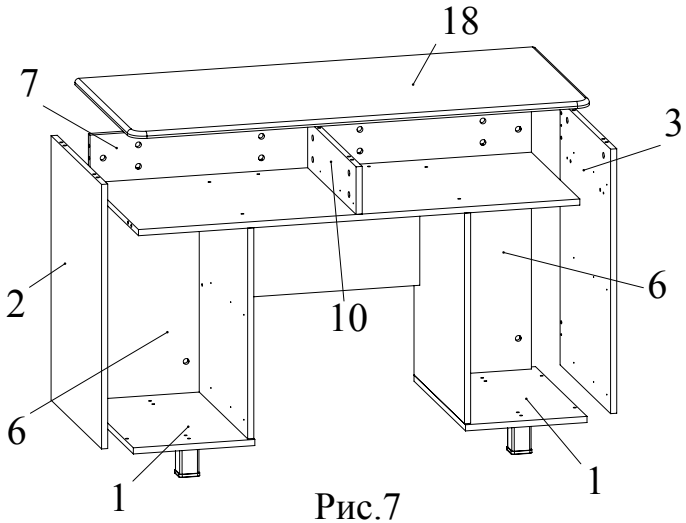

Рис.7

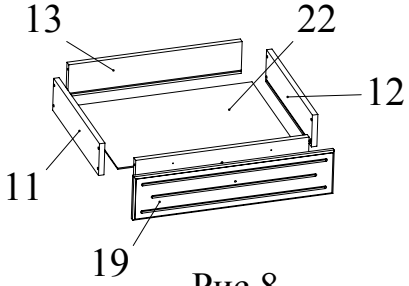

Рис.8

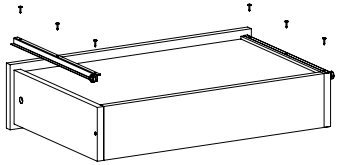

Рис.9

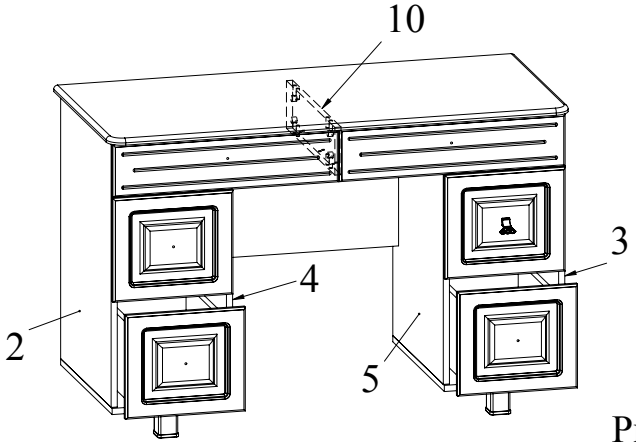

Рис.10